令和８年度 学校総合体育大会 兼 全国高校総体サッカー大会 埼玉県予選

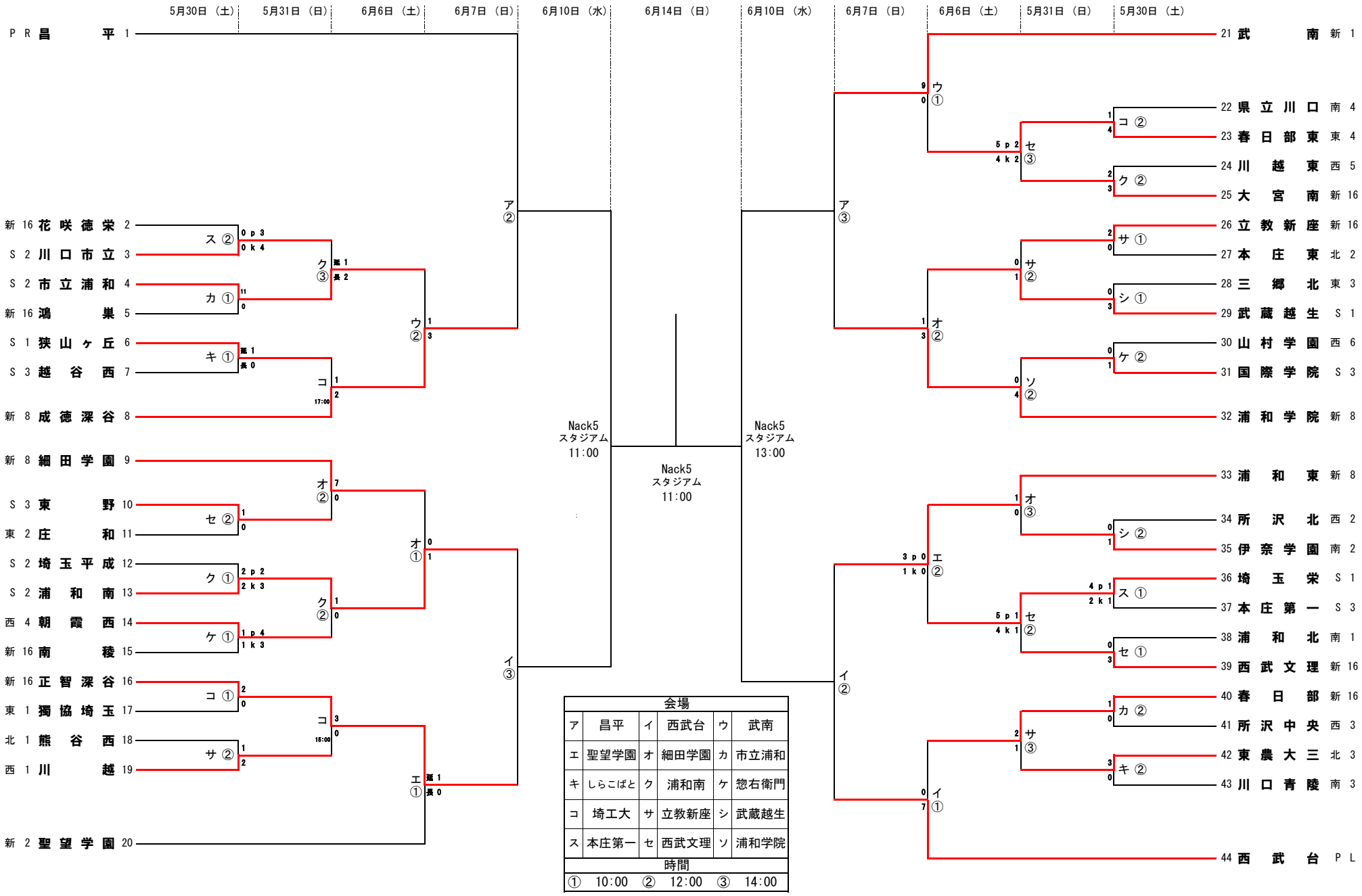

会場					
ア	昌平	イ	西武台	ウ	武南
エ	聖望学園	オ	細田学園	カ	市立浦和
キ	しらこばと	ク	浦和南	ケ	惣右衛門
コ	埼工大	サ	立教新座	シ	武蔵越生
ス	本庄第一	セ	西武文理	ソ	浦和学院

時間					
①	10:00	②	12:00	③	14:00