令和5年度 第102回全国高等学校サッカー選手権大会　埼玉県予選会決勝トーナメント

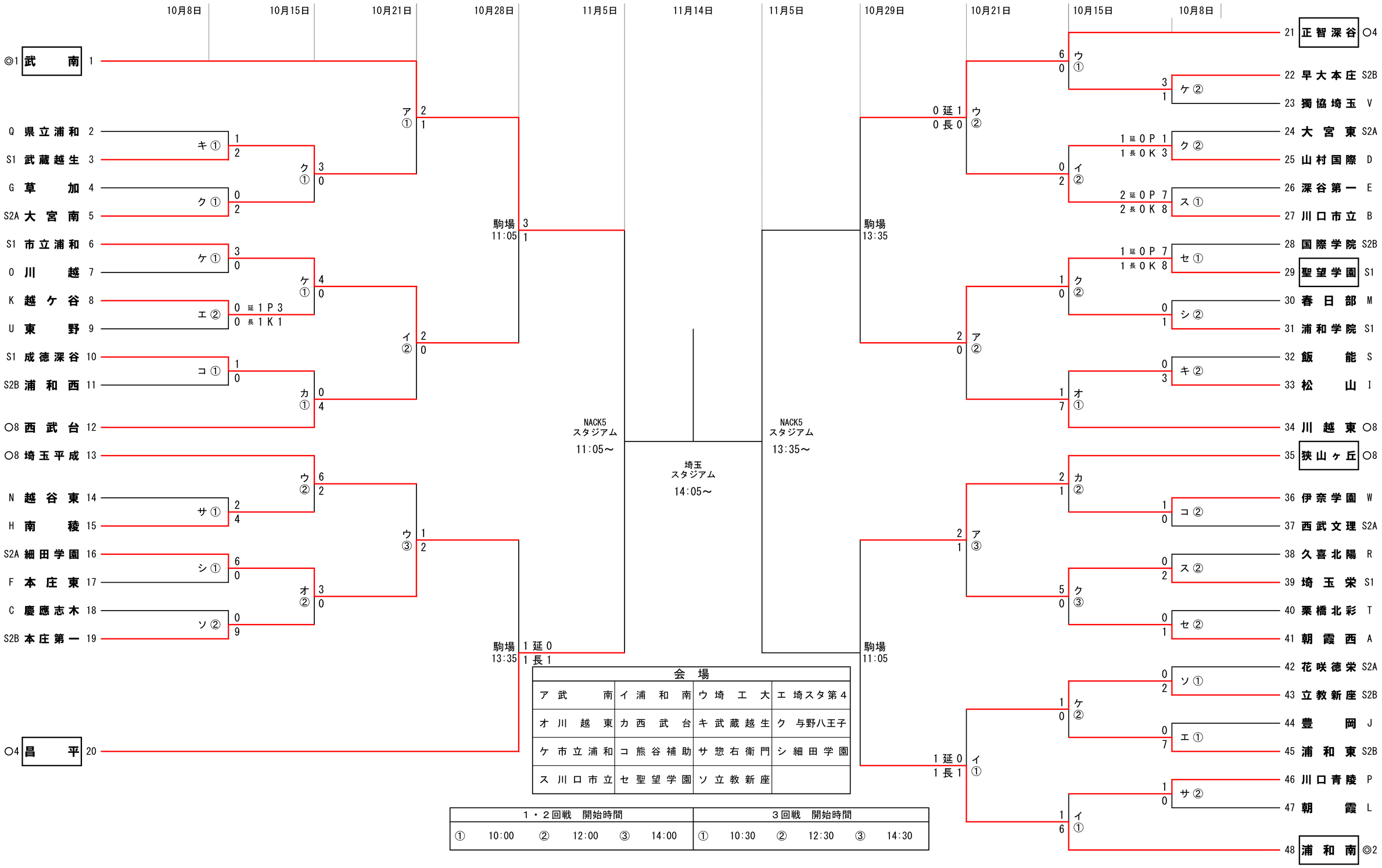

会場			
ア 武南	イ 浦和南	ウ 埼工大	エ 埼スタ第4
オ 川越東	カ 西武台	キ 武蔵越生	ク 与野八王子
ケ 市立浦和	コ 熊谷補助	サ 惣右衛門	シ 細田学園
ス 川口市立	セ 聖望学園	ソ 立教新座	

1・2回戦　開始時間					
①	10:00	②	12:00	③	14:00

3回戦　開始時間					
①	10:30	②	12:30	③	14:30