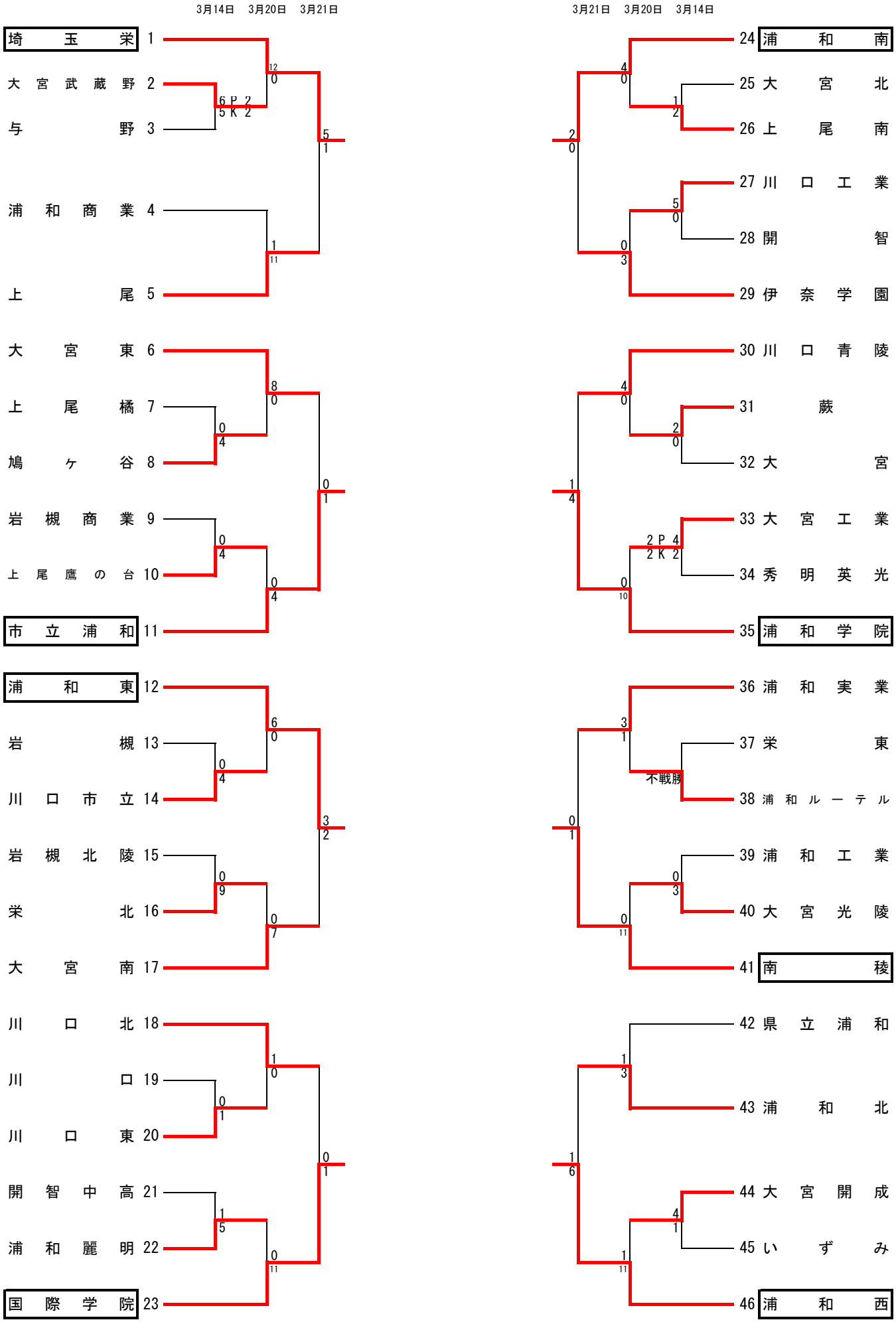令和２年度　埼玉県高校サッカー新人大会南部支部予選