令和元年度　埼玉県高校サッカー新人大会南部支部予選　大会要項

試合開始　①１０：００　②１２：００　③１４：００

会　場　ア 浦和南　イ 惣右衛門　ウ 大宮東　エ 大宮南　オ 浦和東　カ 浦和北　キ 川口東
ク 上尾　ケ 上尾南　コ 岩槻北陵　サ 大宮光陵　シ 大宮武蔵野　ス 鳩ケ谷
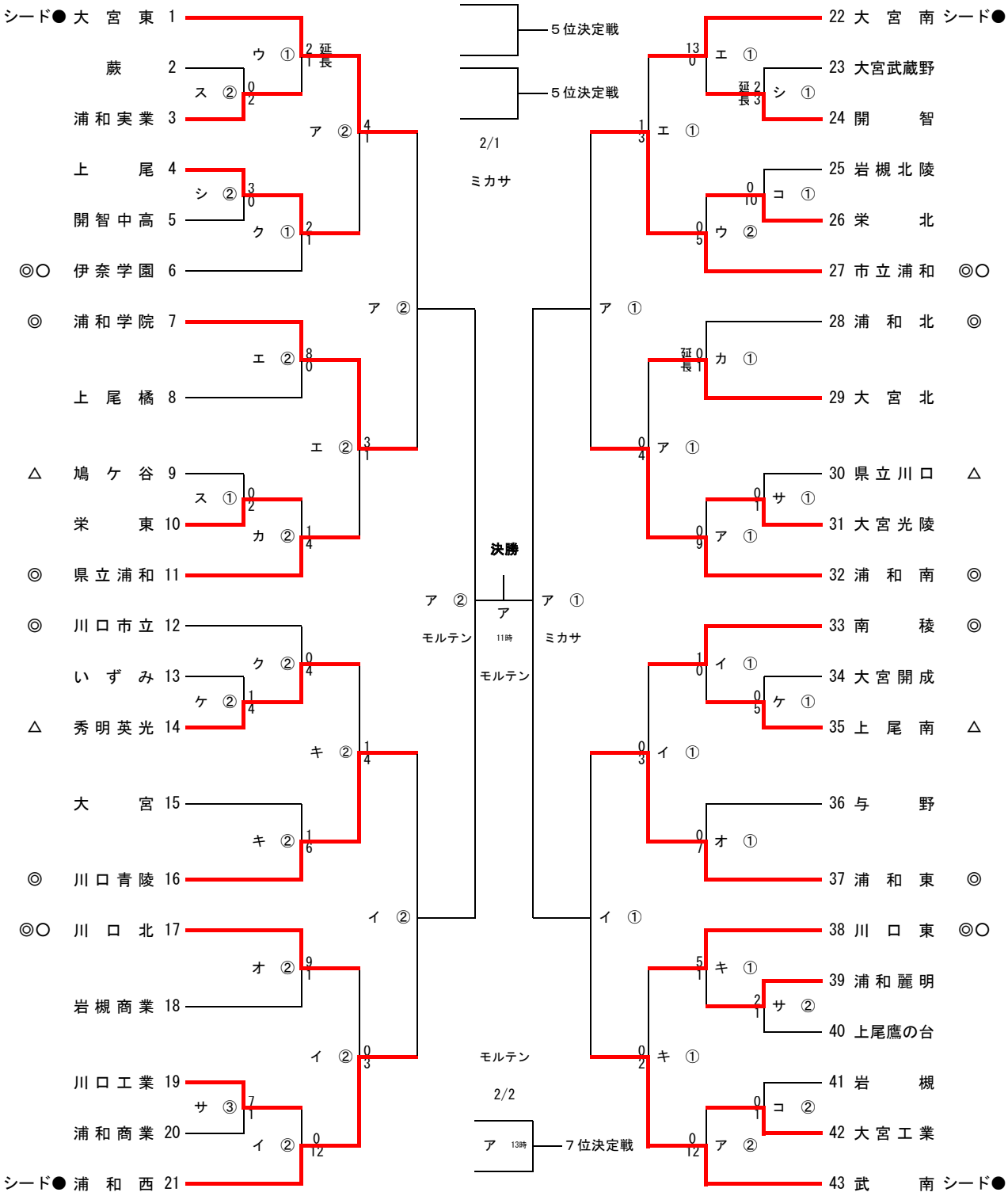
1月18日　1月19日　1月25日　1月26日　2月1日　2月2日　2月1日　1月26日　1月25日　1月19日　1月18日