平成３０年度 関東高校サッカー大会 埼玉県予選

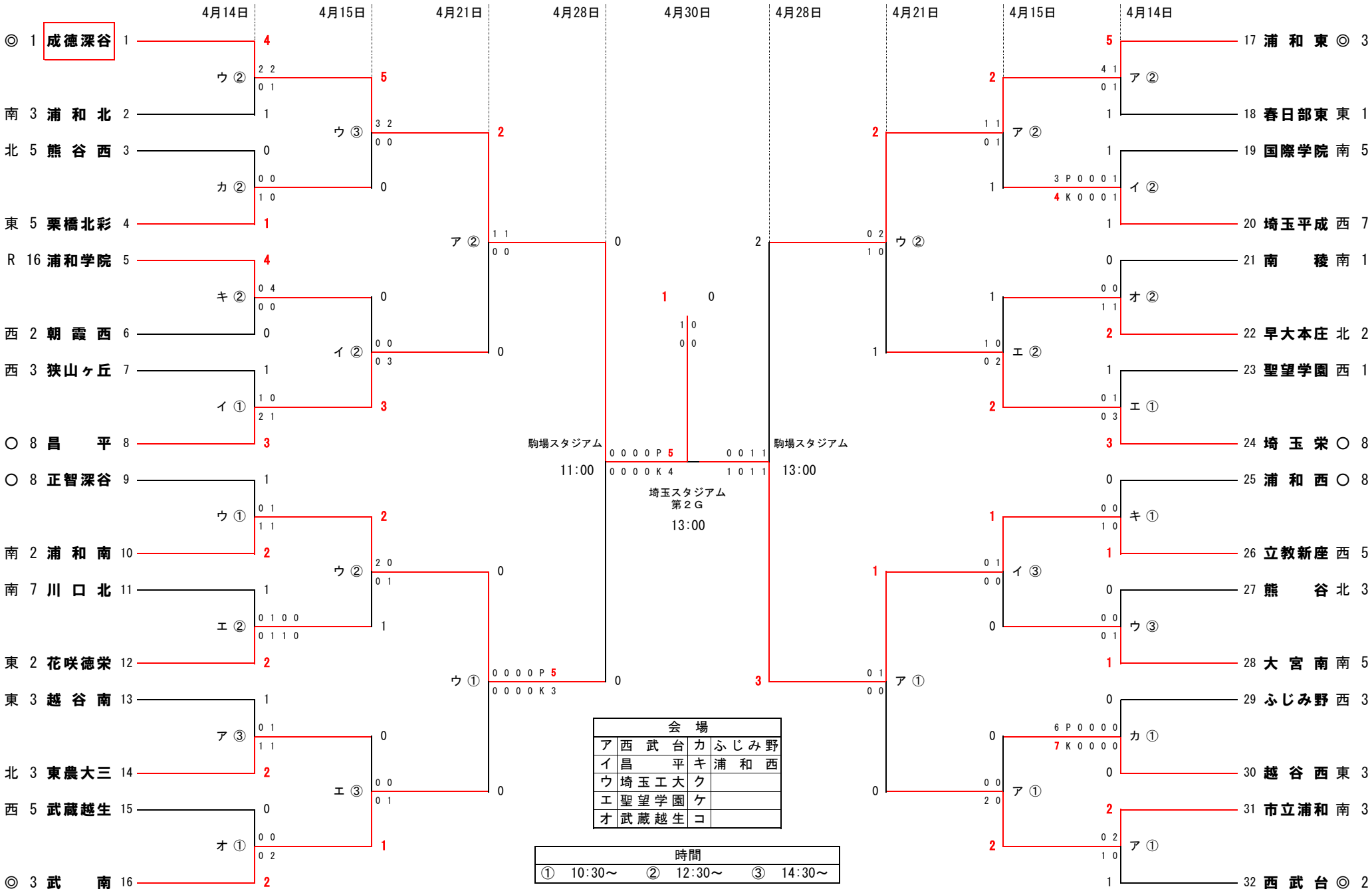

会場			
ア	西武台	カ	ふじみ野
イ	昌平	キ	浦和西
ウ	埼玉工大	ク	
エ	聖望学園	ケ	
オ	武蔵越生	コ	

時間		
① 10:30～	② 12:30～	③ 14:30～