平成２９年度 県民総合体育大会 兼 高校サッカー新人大会

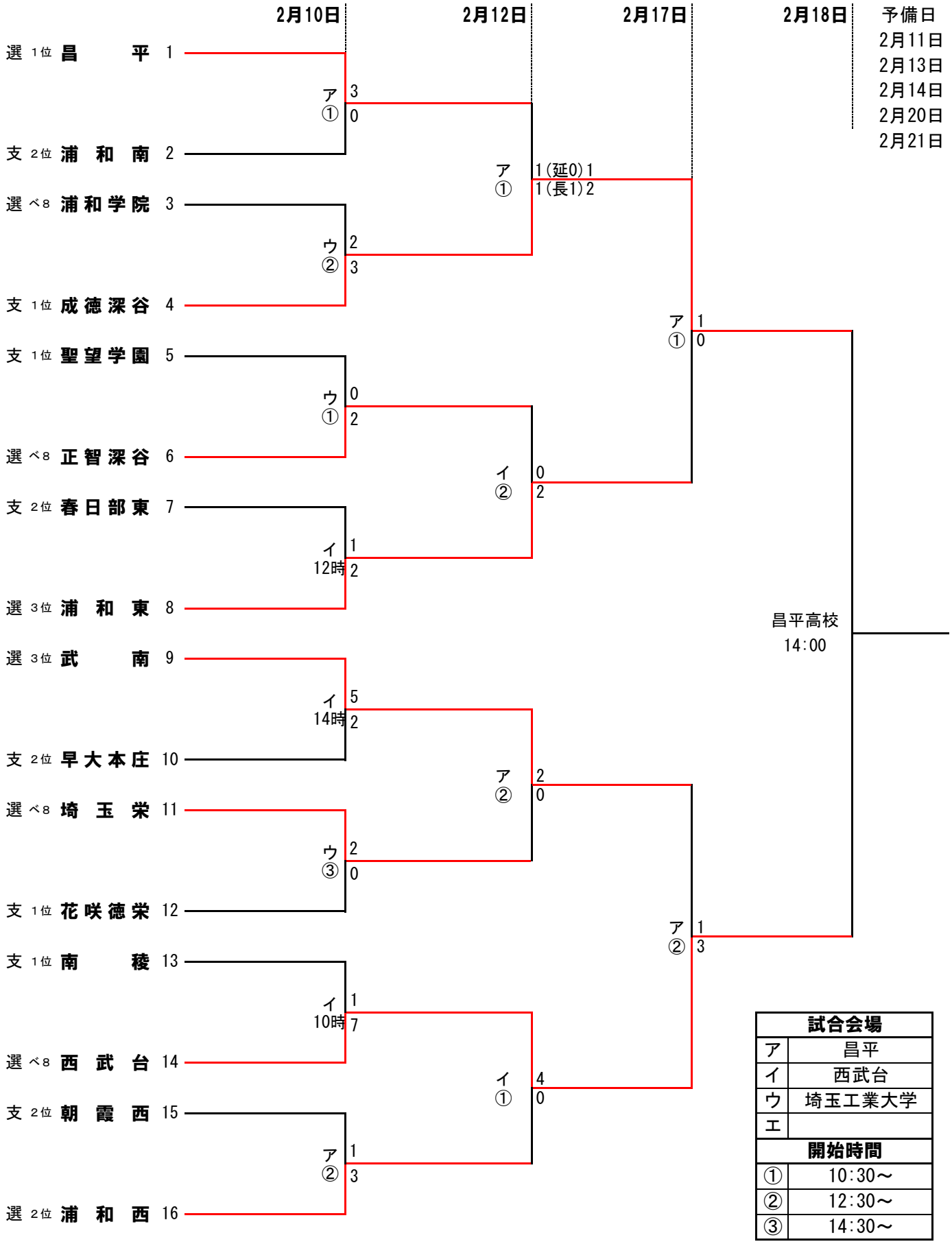

試合会場	
ア	昌平
イ	西武台
ウ	埼玉工業大学
エ	
開始時間	
①	10:30～
②	12:30～
③	14:30～